デッキ合成スラブ構造用デッキプレート　QLデッキ新耐火認定
国土交通大臣認定取得

『 QL50－4300SPW 』

耐火仕様 ⑥

- ✓ 焼抜き栓溶接
- 頭付きスタッド
- ✓ 耐火補強筋不要
- RC造
- ✓ S造

JFE

中低層Ｓ造向け 焼抜き栓溶接(SPW)合成スラブの 1時間耐火認定を拡大しました。

- ◆ 単純支持の場合でも**耐火補強筋が不要**です
- ◆ **焼抜き栓溶接の認定**のため、工種・工程・工数削減が可能です
- ◆ QLデッキ**板厚1.0mm**が使用できます
- ◆ 許容積載荷重*1が拡大しました

既往認定との比較*2

合成スラブ工業会仕様

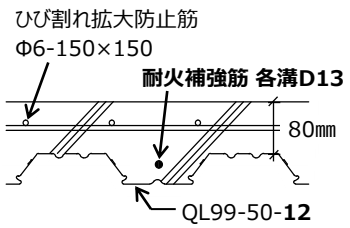

新認定　QL50-4300SPW
（FP060FL-0261）

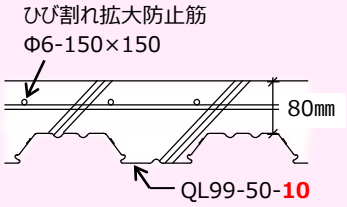

- ■ **耐火補強筋不要**
- ■ **スパン2.2m許容積載荷重*1**
  8.1kN/㎡⇒10.2kN/㎡
- ■ **デッキ板厚 1.2㎜⇒1.0㎜**

中低層Ｓ造向け QLデッキ合成スラブ耐火認定範囲

単純支持・連続支持床1時間耐火（焼抜き栓溶接）

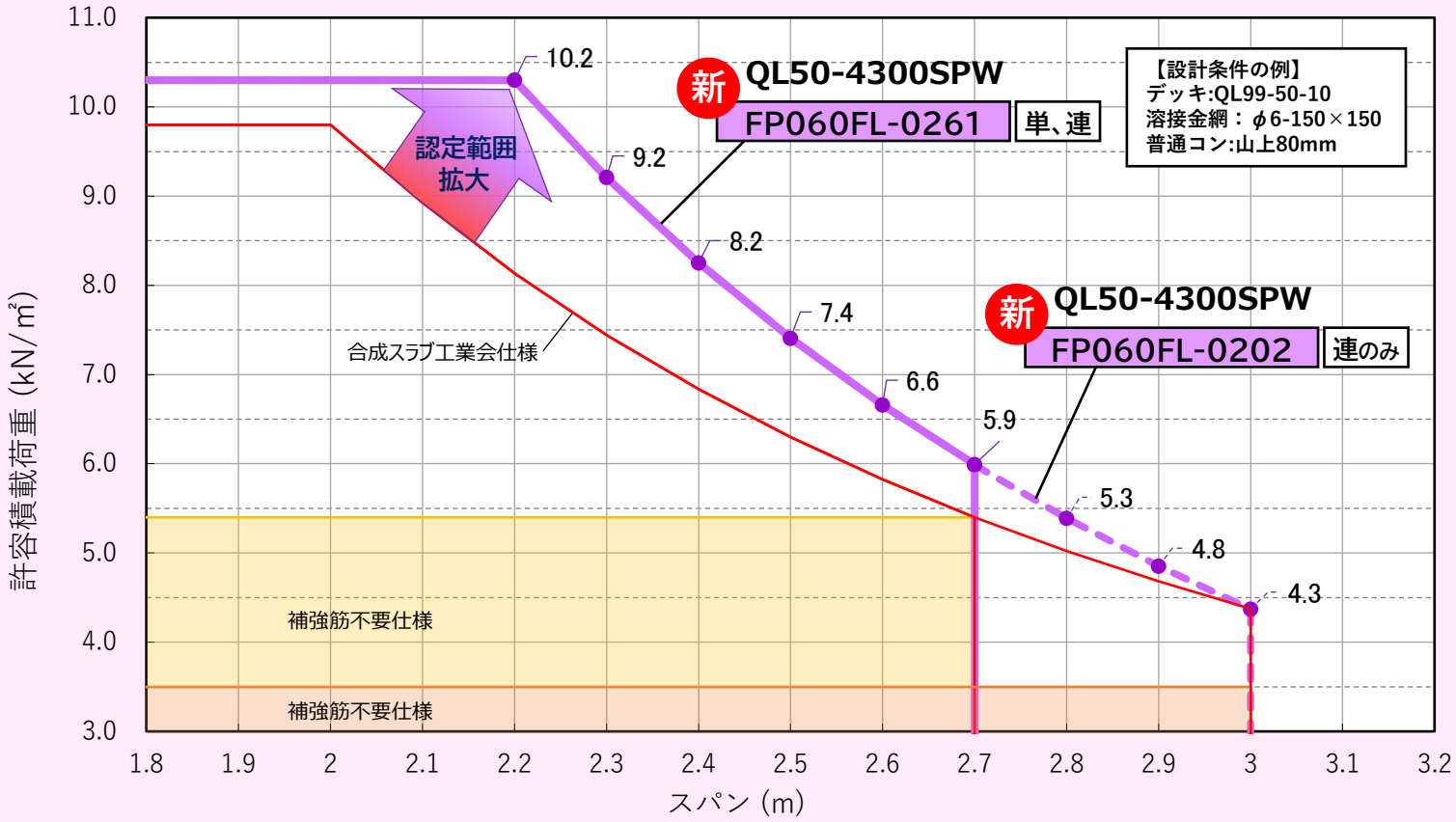

*1 許容積載荷重は、床にかかる全荷重（仕上げ荷重も含む）から床荷重（デッキプレート重量＋コンクリート重量＋ひび割れ拡大防止筋重量）を差し引いた値を示す。
*2 単純支持1時間耐火、普通コンクリート、スパン2.2mとして比較。

■仕様一覧

		QL50-4300SPW	
構造区分		床1時間耐火構造	
認定番号		FP060FL-0261	FP060FL-0202
支持条件		単純、連続	連続
スパンL(m)		2.7以下	3.0以下
許容積載荷重*1 w1(kN/m^2)		12.81−DL以下 かつ 62.01/L^2−DL以下	
デッキ種別		QL99−50*2	
デッキ板厚(mm)		1.0,1.2,1.6	
コンクリート	山上厚(mm)	80*3	
	種類	普通*2	
	設計基準強度 (N/mm^2)	Fc18～36	
配筋	溶接金網または異形鉄筋(mm)	線径6以上@150×150以下 または D10以上@200×200以下	
	耐火補強筋	不要	
梁との接合		焼抜き栓溶接	
スラブ断面図		A B	B

■スラブ断面図（単位：mm）

※鉄骨梁に所定の耐火性能を要求される場合は、それらに応じて適切な耐火被覆を施す。(本認定内容には含まない)

A 単純支持

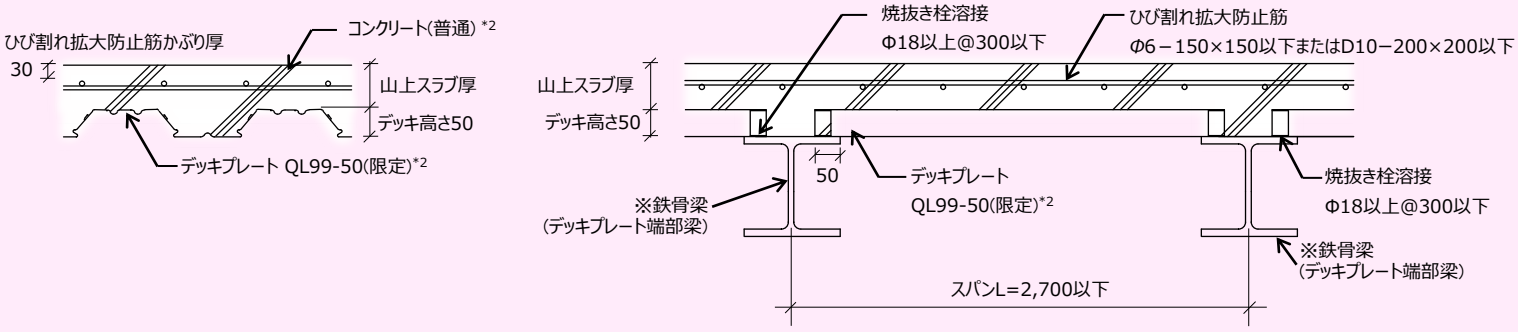

B 連続支持

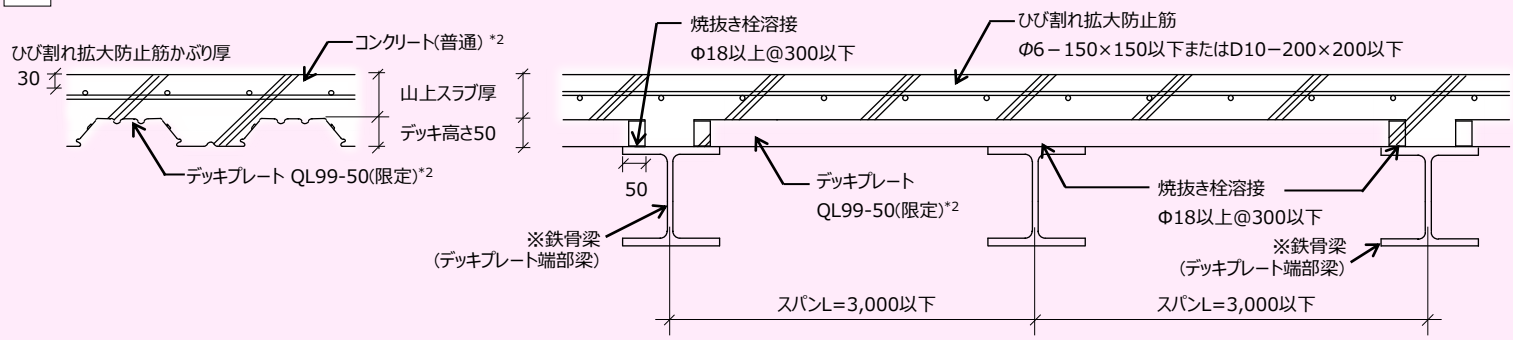

■新耐火認定 使用上の留意点

*1 積載荷重と仕上げ荷重等の総和が、許容積載荷重以下になるようにしてください。(許容積載荷重には仕上げ荷重等も含みます)
*2 デッキプレートはQL99−50限定、コンクリートは普通コンクリート限定です。
*3 山上コンクリート厚さは80mm以上ですが、デッキ合成スラブ構造の上限は100mmです。100mmを超える場合は、100mmのコンクリート厚の合成スラブとみなし、残りを積載荷重として計算します。
*4 認定の詳細、および、デッキプレートとデッキ合成スラブの仕様詳細はJFE建材ホームページなどをご参照ください。

JFE 建材 株式会社
〒108-0075
東京都港区港南1丁目2番70号

建築建材商品営業部 TEL.03-5715-7520
北海道支店 TEL.011-708-6411
東北支店 TEL.022-266-3070
新潟支店 TEL.025-246-3233
名古屋支店 TEL.052-204-1600
北陸支店 TEL.076-441-1462
大阪支店 TEL.06-6444-7621
中国支店 TEL.082-248-7302
四国支店 TEL.087-821-5548
九州支店 TEL.092-263-1601

デッキ商品ページ